4CH Dashcam

מצלמת דרך מרובעת דגם F100

SeeOn MEDIA

שיאון מדיה בע"מ

www.seeon.co.il

CNS LINK

MADE IN KOREA MADE IN

F100 תכונות

seeon

*הקלטה ב-4 ערוצים

*FHD + HD + HD + HD

*חיישן תמונה של Sony Starvis

*מסך מגע 4" (800x480) IPS LCD

*כולל WIFI iOS, Android (אייפון ואנדרואיד)

תצוגה מקדימה של וידאו להורדה בסמארטפון

*חיישן התנגשות וסטייה מנתיב- ADAS – FCWS, FVSA, LDWS

*הקלטה במצב חנייה

*תומך בכרטיס זיכרון עד 256GB SD card

*טכנולוגיית כתיבה בכרטיס TAT – SD Format free by TAT file format

אין צורך לפרמט את הכרטיס מדי פעם כדי להאריך את חיי הכרטיס

*אנטנה GPS -אופציה תוספת

*יציאת וידאו

*חיבור מתח: DC 12V~24V (12V@320mAh)

*" קבל " סופר על

*חיישן תאונה /חיישן תנועה

*הקלטה במצב חנייה /הקלטה במצב נסיעה /הקלטה במצב תאונה

*כיבוי אוטומטי בהקלטת מצב חנייה כאשר:

טמפרטורה גבוהה / מתח מצבר הרכב נמוך

*מיקרופון מובנה להקלטת קול

*הדרכה דרך הרמקול הקיים(דיבוב בעברית)

*תוכנת PC viewer

*משקל/מידות 115x61.5x18(24) mm / 120g

F100 מפרט

seeon

- וידאו	מצלמה קדמית: Full HD (1080p) / 30fps מצלמות היקפיות: HD(720p) 30fps + HD(720p) 30fps + HD(720p) 30fps
- מצלמה	: Front 3M pixels 145°, Rear 1M pixels 110 °(HD)
- חיישן מצלמה	: Sony 307 Starvis - Front
- מסך	: 4inch (800x480 pixels) full touch LCD, IPS
- Wi-Fi	: 802.11 / b/g/n Android App, iOS App
- שמירת נתיב	: FCWS, FVSA, LDWS
- הקלטה רציפה בשניה	: in Parking mode, Rec : 1 FPS, Play : 30FPS
- כרטיס זיכרון	: מיקרו SD, 256G עד
- GPS	: smart GPS (אופציה) אנטנת חיצונית
- מצב הקלטה	: חנייה/תנועה/נסיעה
- מתח כניסה	: 12V~24V (12V@320mA), קבל על מובנה
- מתג הפעלה	: 3steps - Power on / Parking mode off / Power off
- פורמט זיכרון	: TAT included. Possible to format in settings.
- חיישן תאונה	: 3axis gravity sensor
- חיישן תנועה	: Detect motion in parking mode
- Security LED	: Front side
- הפעלת וידאו	: In main unit LCD, Bundled PC viewer
- הגנה על הספק נמוך	: Detect car battery low power to prevent battery drainage
- כיבוי אוטומטי	: In parking mode, Detected by high temperature / low car battery power / recording time setting
- טמפרטורת עבודה	: -10˚~60˚
- משקל / גודל	: 115x61.5x18(24) mm / 120g

F100 אפליקציית Wi-Fi

seeon

ניתן להציג תצוגה מקדימה, הורדה,השמעת סרטונים ולהגדיר הגדרות שונות
מהסמארטפון באמצעות חיבור דרך וי-פי

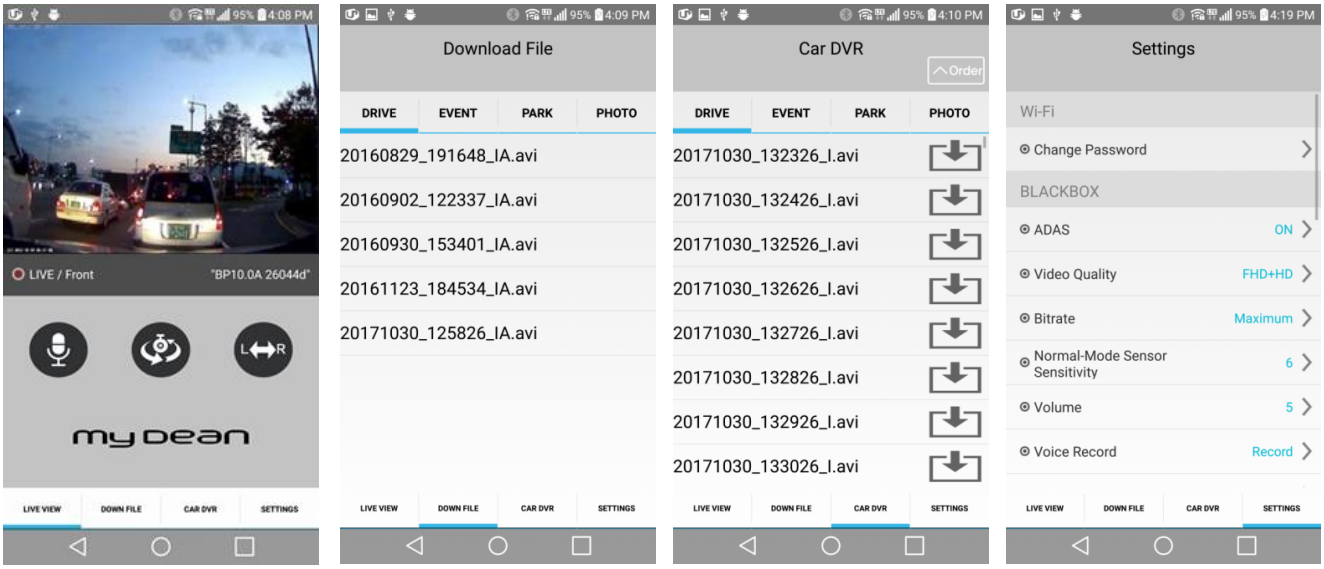

F100 תוכנת PC VIEWER

MyDean PC Viewer

הפעלת וידאו קדמי ואחורי.
.Video zoom
.File transfer to AVI
.GPS tracking

להורדת MyDean PC Viewer

עבור ל: www.cns-link.co.kr
→English → Support → Download

F100

מבט חיצוני

seeon

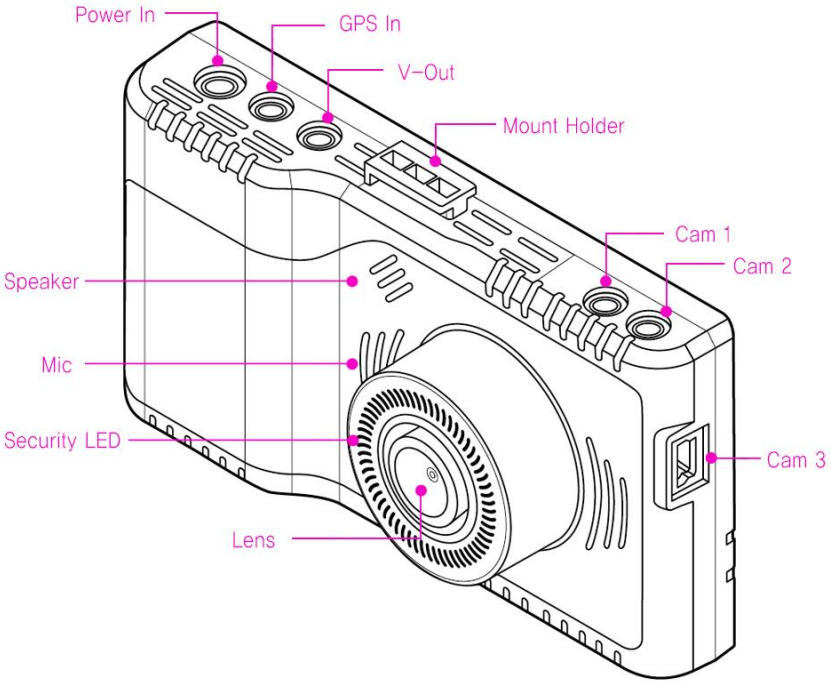

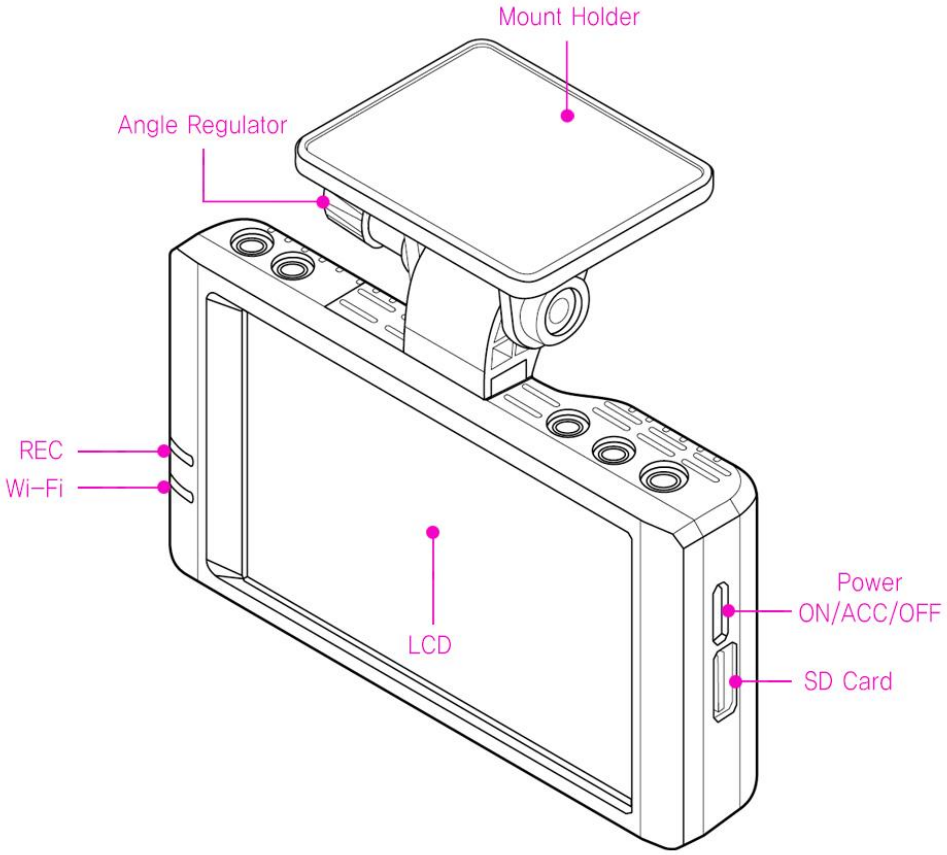

F100 אביזרים

seeon

ברירת מחדל

מעמד לחלון

כרטיס זיכרון (אופציה)

ספר הוראות באנגלית

מצלמה קדמית

תופסן לכבל

כבל חשמל

מצלמות חיצוניות אופציונאליות

מצלמת
צד חיצונית

מצלמת אינפרא פנימית

מצלמה אחורית

מצלמת אינפרא
חיצונית

אופציה

אנטנת GPS

מטען למצת הרכב

F100 תמונות

seeon

גרסת משאית

גרסת רכב פרטי

F100

אביזרים

רכב פרטי

צד

אחורי

משאית

צד

אחורי